CENTRAL 700™ PŘEDNÍ

Světlo s možností dobíjení přes rozhraní USB

Kód produktu 7064516

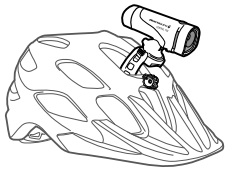

ŘEMÍNEK NA HELMU

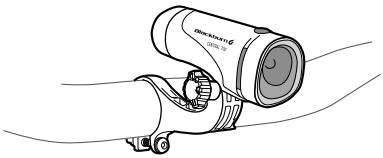

KOMPATIBILNÍ S OBLÍBENÝMI SYSTÉMY UCHYCENÍ AKČNÍ KAMERY [NENÍ SOUČÁSTÍ DODÁVKY]

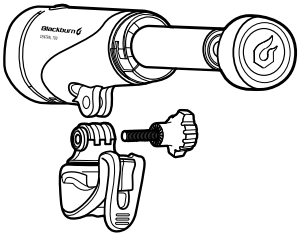

VYMĚNITELNÝ AKUMULÁTOR

Stisknutím světlo zapnete / vyberete režim
Podržením jej vypnete

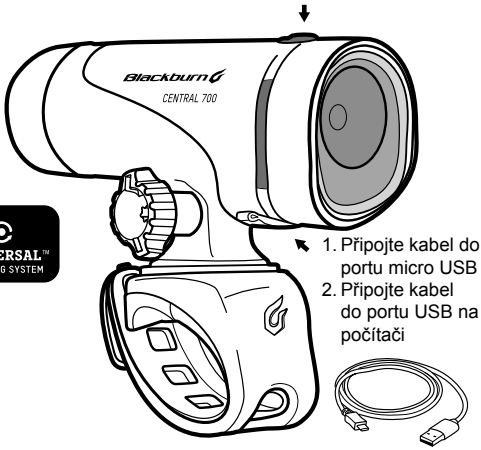

Během nabíjení bude světelný indikátor blikat. Po dokončení nabíjení bude světelný indikátor svítit zeleně.

ZELENÁ = 100 % až 75 % kapacity baterie
ORANŽOVÁ = 75 % až 25 % kapacity baterie
ČERVENÁ = < 25 % kapacity baterie

Pokud je zbývající kapacita baterie 25–35 minut nebo méně, zůstane červený indikátor svítit, dokud kapacita nedosáhne 0 %. Následně se světlo vypne.

PŘED PRVNÍM POUŽITÍM SVĚTLO PLNĚ NABIJTE.

VAROVÁNÍ: Dětem hrozí nebezpečí udušení. Toto světlo je extrémně jasné – nedívejte se přímo do světla.

FL 1 STANDARD	HIGH	STŘEDNÍ JAS	NÍZKÝ JAS	PULZOVÁNÍ	STROBE
	700 LUMENŮ	400 LUMENŮ	200 LUMENŮ	150 LUMENŮ	150 LUMENŮ
FL 1 STANDARD	HIGH	STŘEDNÍ JAS	NÍZKÝ JAS	PULZOVÁNÍ	STROBE
	1,25 hod.	2 hod.	4 hod.	16 hod.	9 hod.
FL 1 STANDARD	HIGH	STŘEDNÍ JAS	NÍZKÝ JAS	PULZOVÁNÍ	STROBE
	4205 cd	2403 cd	1201 cd	901 cd	901 cd
FL 1 STANDARD	HIGH	STŘEDNÍ JAS	NÍZKÝ JAS	PULZOVÁNÍ	STROBE
Metry	131 m	98 m	69 m	60 m	60 m

FL 1 STANDARD	FL 1 STANDARD
IP-65	1m

Informace o aktualizacích produktu naleznete na blackburndesign.com.

Dodavatel pro ČR a SR: **Progress Cycle, a. s.**, Logistický park Tulipán 1371, 253 01 Hostivice - Palouky, Česká republika; +420 241 771 181; www.progresscycle.cz

CENTRAL 700™ PREDNÉ

Dobíjateľné predné svetlo USB

Kód produktu 7064516

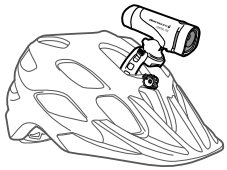

POPRUH NA PRILBU

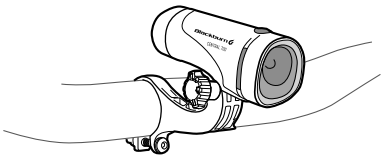

KOMPATIBILNÉ S OBĽÚBENÝMI DRŽIAKMI AKČNÝCH KAMIER (NIE SÚ SÚČASŤOU BALENIA)

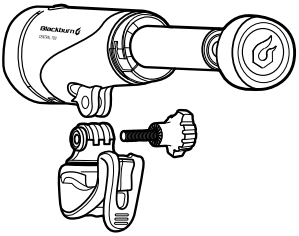

VYMENITEĽNÁ AKUMULÁTOROVÁ BATÉRIA

Stlačením zapnete/zmeníte režimy
Podržaním vypnete

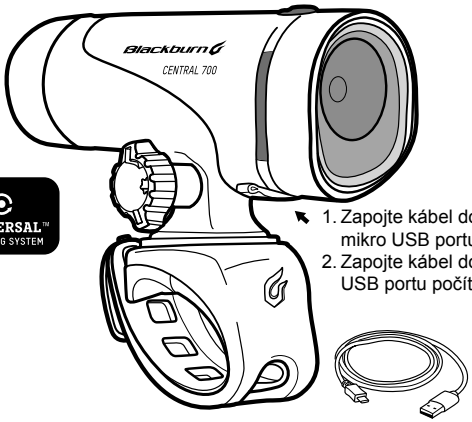

1. Zapojte kábel do mikro USB portu
2. Zapojte kábel do USB portu počítača

Počas nabíjania začne blikať kontrolka.
Po dokončení nabíjania bliká kontrolka zeleno.

ZELENÁ = 100 % až 75 % kapacity batérie
ORANŽOVÁ = 75 % až 25 % kapacity batérie
ČERVENÁ = < 25 % kapacity batérie

Keď kapacita batérie poklesne na 25 – 35 minút alebo menej, trvalo sa rozsvieti červená kontrolka, až kým svetlo nedosiahne 0 % alebo kým sa vo vybranom režime nevypne.

UISTITE SA, ŽE SVETLO PRED PRVÝM POUŽITÍM ÚPLNE NABIJETE.

VAROVANIE: Deťom hrozí potenciálne nebezpečenstvo udusenia. Toto svetlo je veľmi jasné – nemierte ním priamo do očí.

FL 1 STANDARD	HIGH	STREDNÝ	NÍZKY	IMPULZ	STROBE
	700 LUMENOV	400 LUMENOV	200 LUMENOV	150 LUMENOV	150 LUMENOV
FL 1 STANDARD	HIGH	STREDNÝ	NÍZKY	IMPULZ	STROBE
	1,25 hod.	2 hod.	4 hod.	16 hod.	9 hod.
FL 1 STANDARD	HIGH	STREDNÝ	NÍZKY	IMPULZ	STROBE
	4205 cd	2403 cd	1201 cd	901 cd	901 cd
FL 1 STANDARD	HIGH	STREDNÝ	NÍZKY	IMPULZ	STROBE
Metre	131 m	98 m	69 m	60 m	60 m

FL 1 STANDARD	FL 1 STANDARD
IP-65	1m

Navštívte nás na stránke blackburndesign.com, kde nájdete aktualizácie produktov.

Dodavatel pro ČR a SR: **Progress Cycle, a. s.**, Logistický park Tulipán 1371, 253 01 Hostivice - Palouky, Česká republika; +420 241 771 181; www.progresscycle.cz